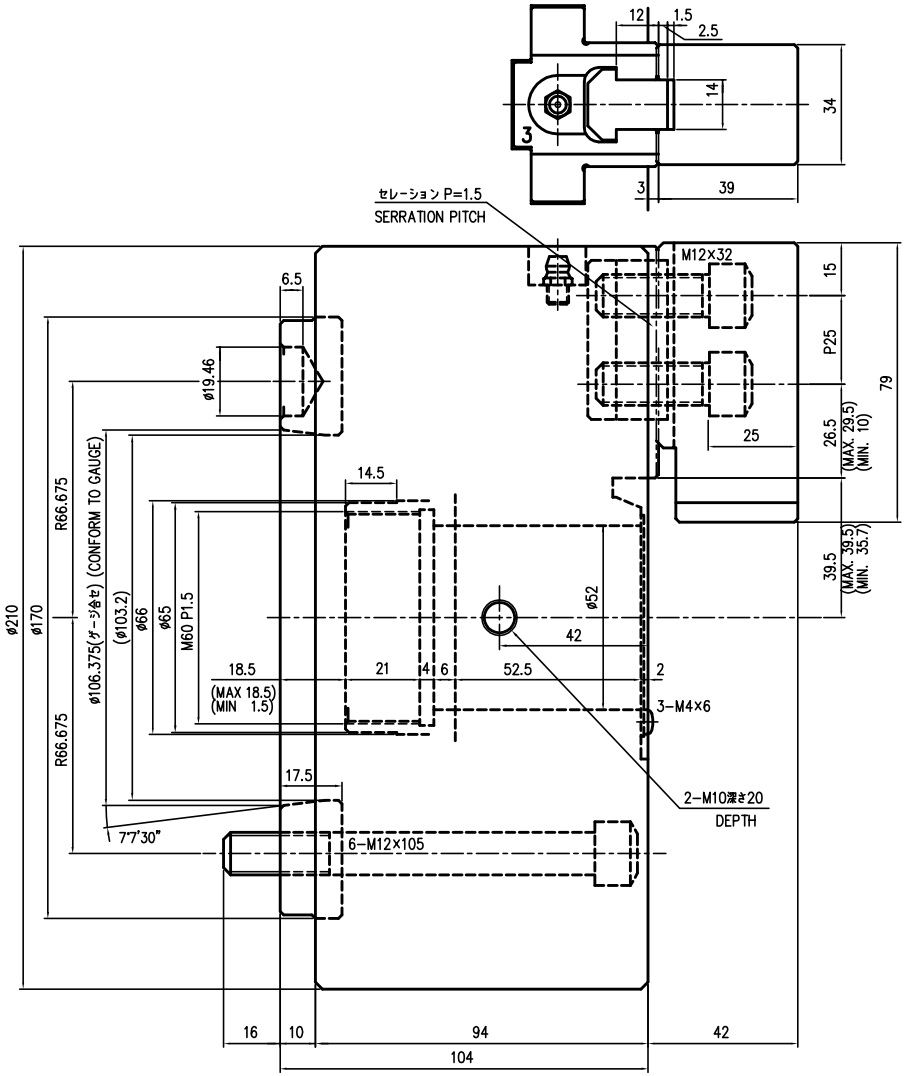

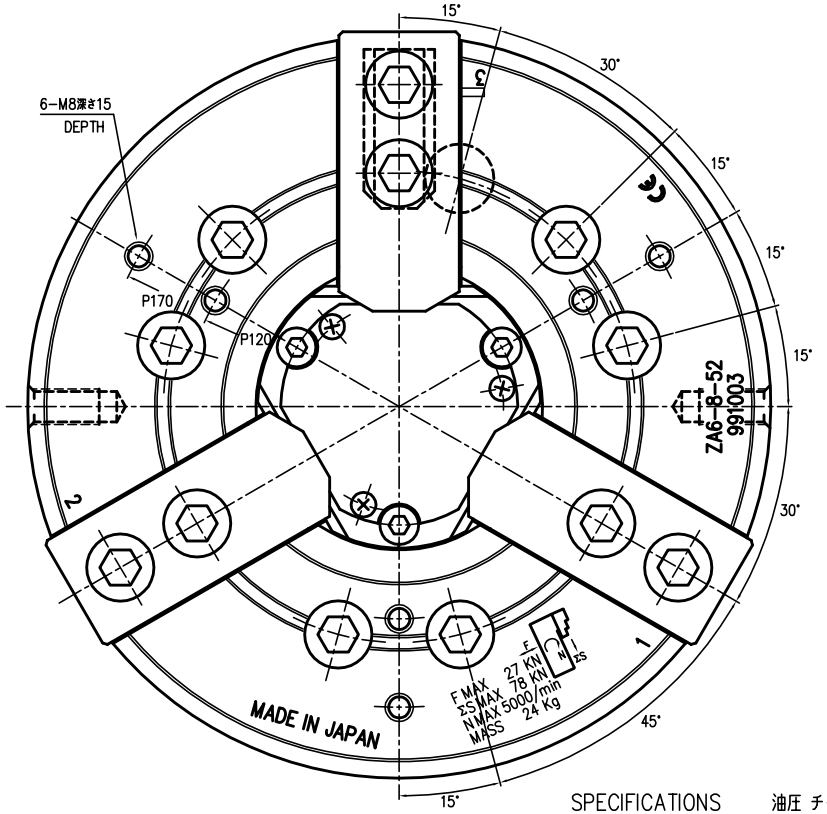

SPECIFICATIONS　油圧 チャック　仕様

Maximum Speed	使用最高回転速度	min^{-1}	5000
Jaw Stroke	爪ストローク(直径にて)	mm	ø 7.6
Jaw Shifter Stroke	シフターストローク	mm	17
Total Clamping Force	最大把握力	KN (Kgf)	78.45 (8000)
Maximum Draw Bar Pull	ドローカ(最大把握力対応)	KN (Kgf)	26.97 (2750)
Weight	製品質量	Kg	23.5
Momento of Inertia	G D²	N・m² (Kgf・m²)	4.90 (0.50)
Balance	釣合良さ		G 10
Matching Cylinders	適用シリンダー		ZKP 150/52-17

マスタージョー全開位置の図です

外観図			
		名称 MODEL NAME	ZA 6-8-52-24
画法 PROJECTION	尺度 SCALE 1 : 1	図番 DRAWING NUMBER	26082221 △