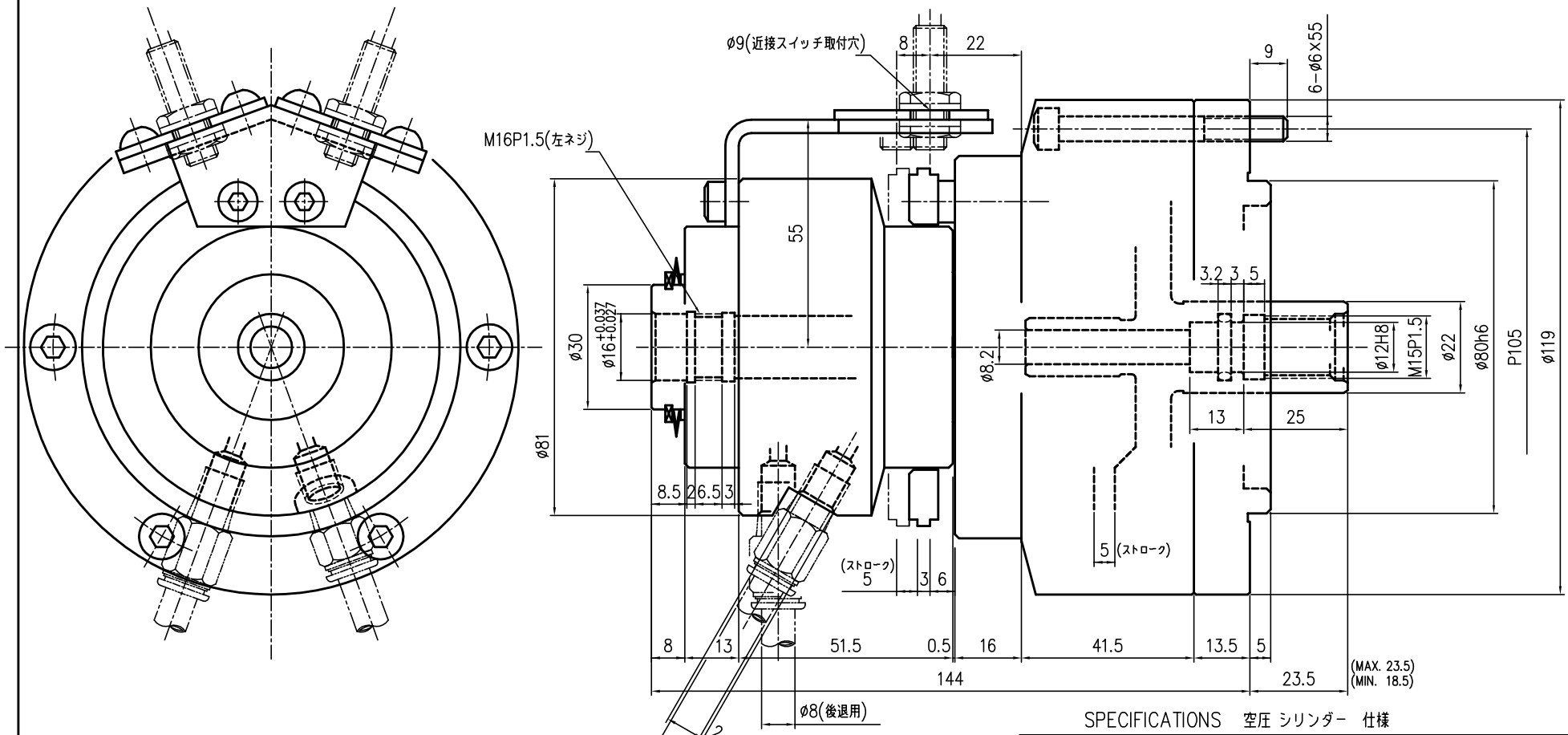

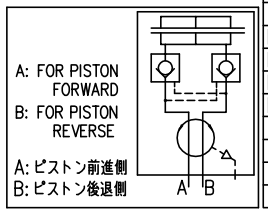

SPECIFICATIONS 空圧 シリンダー 仕様

Maximum Speed	使用最高回転速度	min^{-1}	10000
Maximum Pressure	使用最高圧力	MPa (Kgf/cm²)	0.98 (10)
Inner Diameter	シリンダー径	mm	88
Piston Stroke	ピストンストローク	mm	5
Piston Area (Push)	受圧面積 (押し)	cm²	59.2
Piston Area (Pull)	受圧面積 (引き)	cm²	56.9
Weight	製品質量	Kg	4.8
Momento of Inertia	GD^2	$N \cdot m^2$ ($Kgf \cdot m^2$)	0.294(0.03)
Balance	釣合良さ		G10
Minimum Pressure	最低作動圧力	MPa (Kgf/cm²)	0.12(1.2)

5 ×				
4 ×				
3 ×				
2 ×				
1 × *	*	*	*	*
変更×個数	変更日	変更理由	承認	担当
図歴 REVISION		File Name	38001604	

	外 観 図	*	*	*
部番 No.	部 品 名 称 PART NAME	材 質 MATERIAL	一台分個数 Q'TY/SET	備 考 REMARKS
客 先 名 CUSTOMER		日 付 DATE		名 称 MODEL NAME
		・ ・		AVKP88/8-5-02
画 法 PROJECTION	尺 度 SCALE	一般仕上	一般公差	承 認 / 検 図 / 担 当
	1 : 1	――		
				図 番 DRAWING NUMBER
				38001604 △