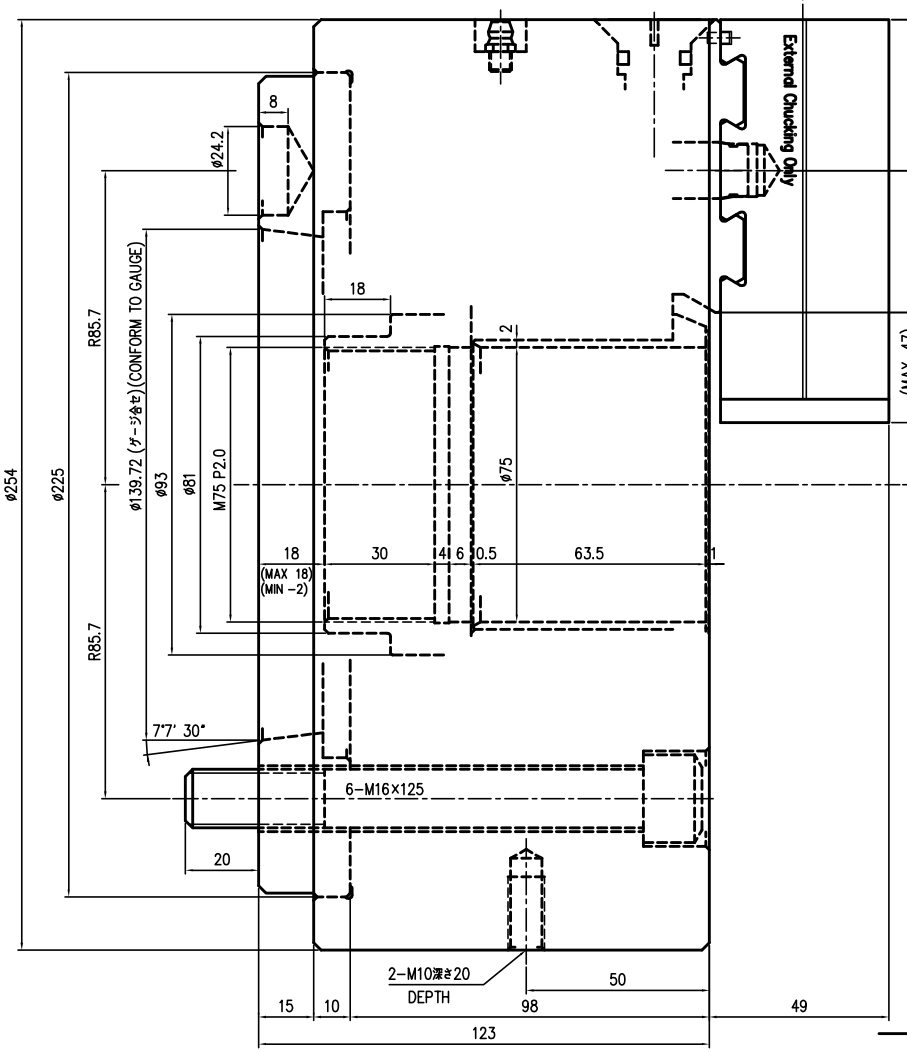

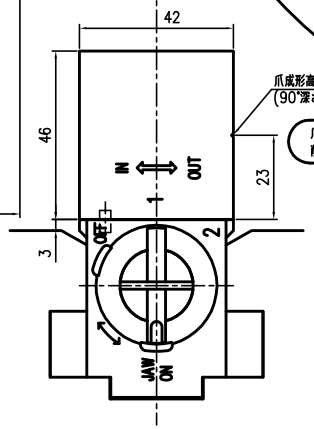

爪成形時、標線を越えて削らないようにして下さい

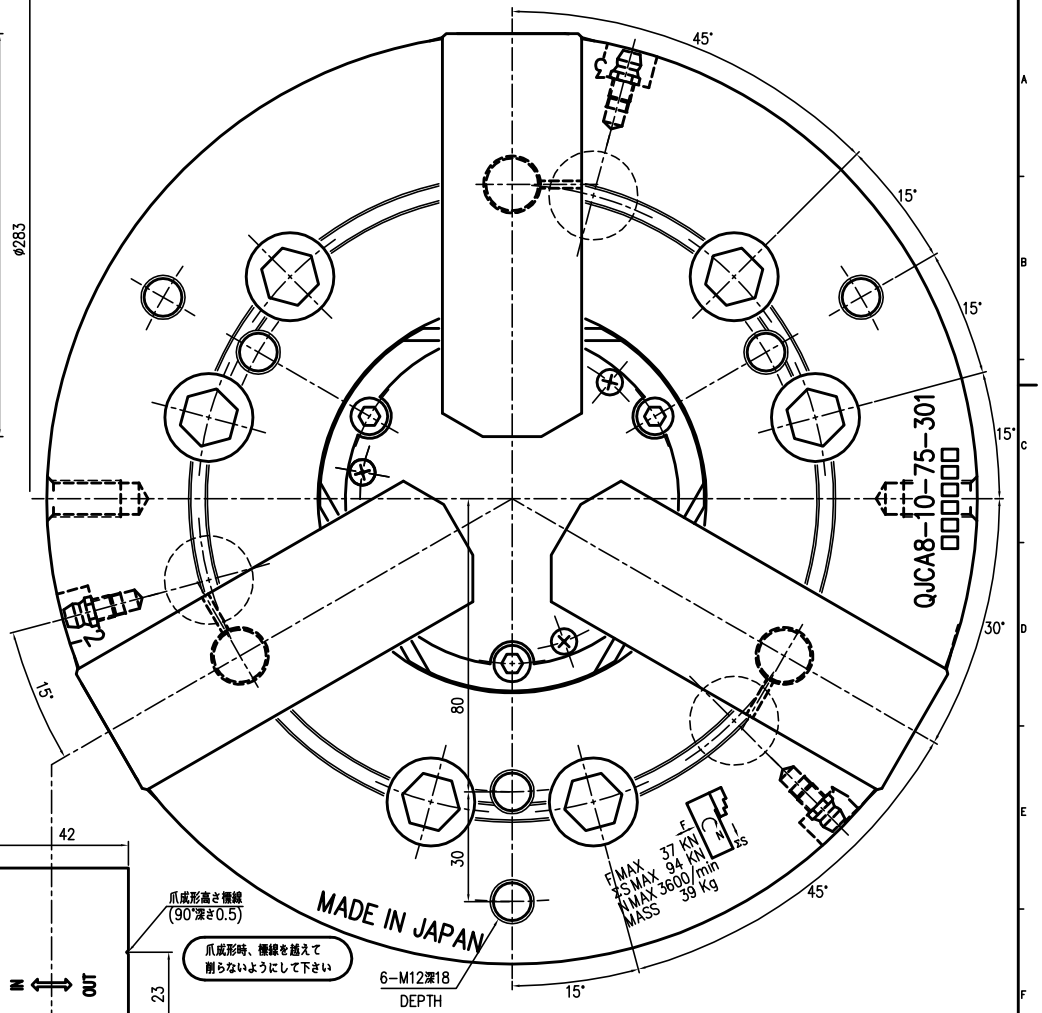

※外径把握と内径把握とでは
それぞれ専用の生爪が必要です。
本仕様は、外径把握の生爪です。

SPECIFICATIONS 油圧 チャック 仕様

Maximum Speed	使用最高回転速度	min^{-1}(RPM)	3600
Jaw Stroke	爪ストローク(直径にて)	mm	ø 9
Jaw Shifter Stroke	シフターストローク	mm	20
Total Clamping Force	最大把握力	KN (Kgf)	94.08 (9600)
Maximum Draw Bar Pull	ドロー力(最大把握力対応)	KN (Kgf)	37.2 (3796)
Weight	製品質量	Kg	38.5
Momento of Inertia	G D^2	$N\cdot m^2$ ($Kgf\cdot m^2$)	13.14 (1.34)
Balance	釣合良さ		G10
Matching Cylinders	適用シリンダー		*

注意

爪を取り付けた状態で被加工物、爪成形リングを把握せずに（空づかみで）チャックを回転させないで下さい。
爪が飛散する場合があり、大変危険です。

6 x				
5 x				
4 x				
3 x				
1 x *	*	*		*
変更X個数	変更日	変更理由	承認	担当
図層 REVISION		File Name *		

外観図		*	*	*	
部番 No.	部品名称 PART NAME	材質 MATERIAL	一台分個数 Q'TY/SET	備考 REMARKS	
客先名 CUSTOMER		日付 DATE		名称 MODEL NAME	
殿				QJCA8−10−75−301	
画法 PROJECTION	尺度 SCALE	一般仕上	一般公差	承認	検図	担当	図番 DRAWING NUMBER
	1 : 1	——					26101246 △