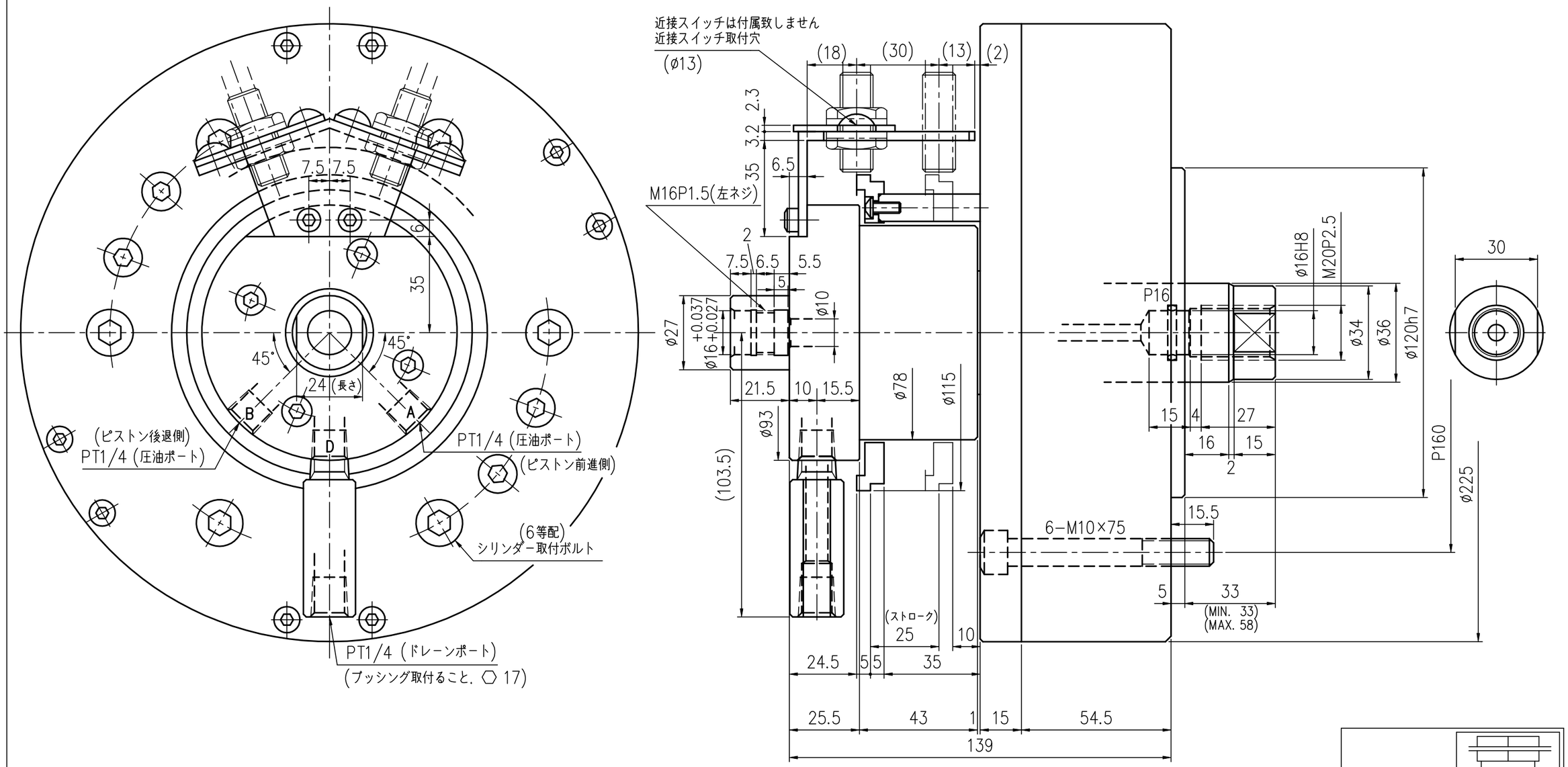

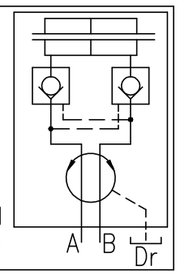

内部オイルシールの使用最高圧力 0.029 MPa (0.3 Kgf/cm²) のため、ドレーン油の処理にご注意ください。
Maximum pressure of the internal oil seals are 0.029 MPa (0.3 Kgf/cm²).
Please exhaust the drain oil so as not to exceed it.

SPECIFICATIONS 油圧 シリンダー 仕様

Maximum Speed	使用最高回転速度	min^{-1}	5000	
Maximum Pressure	使用最高圧力	MPa (Kgf/cm²)	3.92	(40)
Inner Diameter	シリンダー径	mm	ø 135	
Piston Stroke	ピストンストローク	mm	25	
Piston Area (Push)	受圧面積 (押し)	cm²	141.9	
Piston Area (Pull)	受圧面積 (引き)	cm²	132.9	
Weight	製品質量	Kg	16.8	
Momento of Inertia	GD^2	N・m²(Kgf・m²)	3.92	(0.40)
Balance	釣合良さ		G10	
Total Leakage (Oil pressure 3.92MPa, oil temperature 50℃)	総リーク量 (油圧3.92MPa、油温50℃)	L/min	2	

△5 ×				
△4 ×				
△3 ×				
△2 ×				
△1 ×				
変更×個数	変更日	変更理由	承認	担当
図層 REVISION	*	File Name	3800947	

	外観図		*	*	*	
部番 No.	部品名称 PART NAME		材質 MATERIAL	一台分個数 Q'TY/SET	備考 REMARKS	
客先名 CUSTOMER		日付 DATE			名称 MODEL NAME	
					RNKP 135-25-02	
画法 PROJECTION	尺度 SCALE	一般仕上	一般公差	承認	検図	担当
	1:1.5	———				
					図番 DRAWING NUMBER	
					3800947 △	

MATSUMOTO MACHINE CO. LTD.