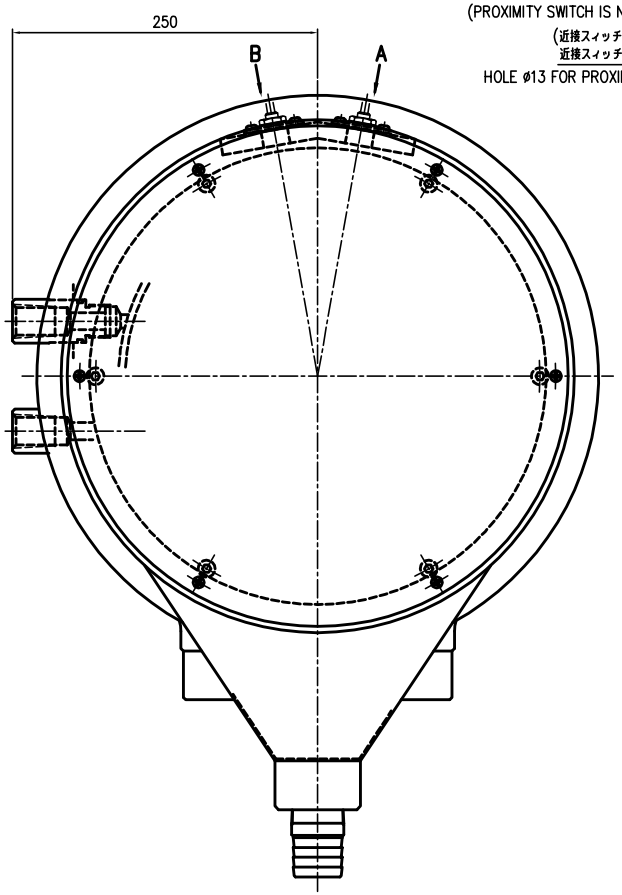

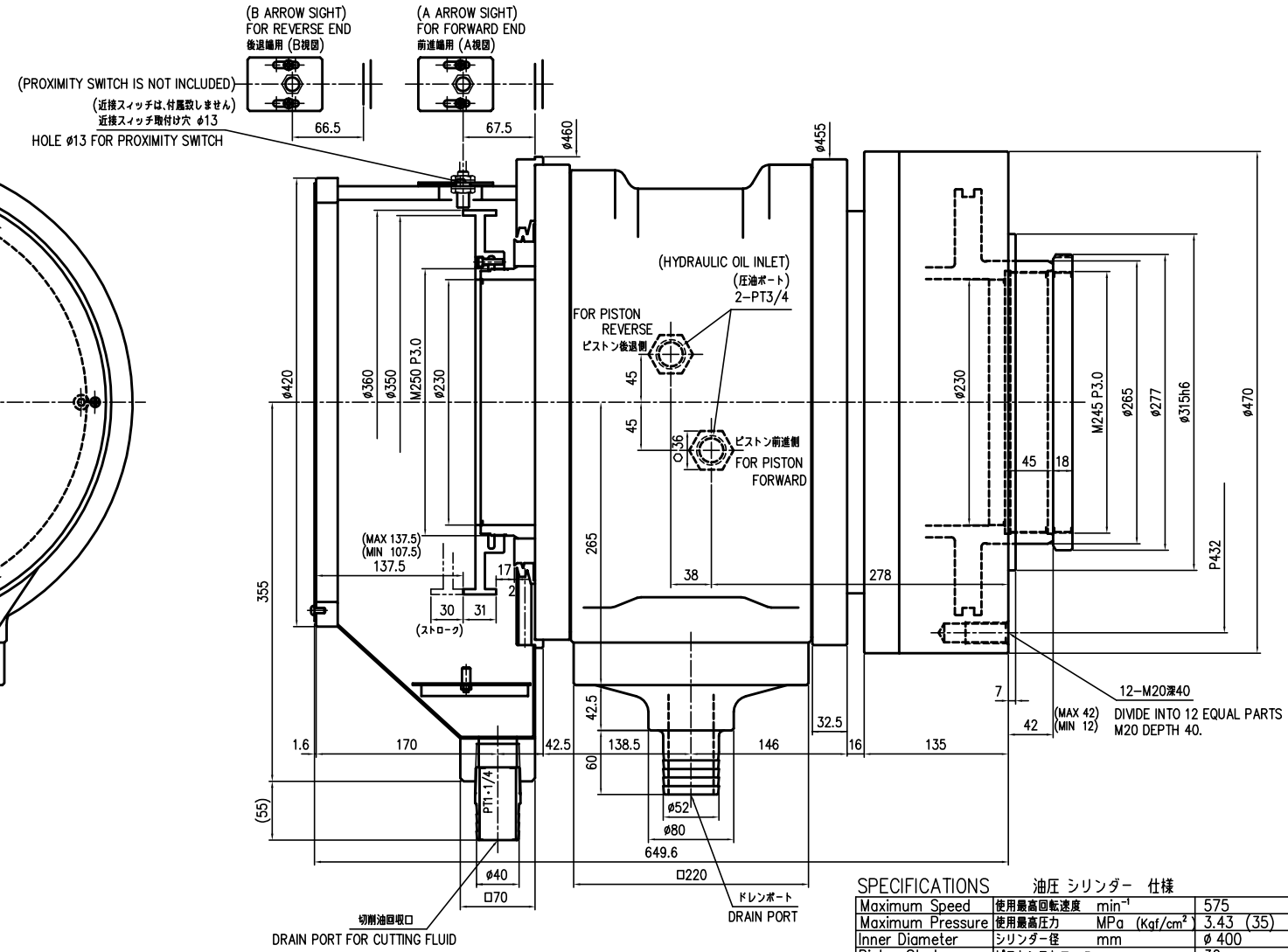

SPECIFICATIONS 油圧 シリンダー 仕様

Maximum Speed	使用最高回転速度	min^{-1}	575
Maximum Pressure	使用最高圧力	MPa (Kgf/cm²)	3.43 (35)
Inner Diameter	シリンダー径	mm	ø 400
Piston Stroke	ピストンストローク	mm	30
Piston Area (Push)	受圧面積 (押し)	cm²	745.9
Piston Area (Pull)	受圧面積 (引き)	cm²	705.0
Weight	製品質量	Kg	350
Momento of Inertia	GD^2	$N \cdot m^2 (Kgf \cdot m^2)$	297.9 (30.4)
Balance	釣合良さ		G 6.3
Matching Chucks	適用チャック		ZA15-30-267B-02
Total Leakage (ISO VG32、60℃、2.2MPa)	総リーク量	L/min	22

Oil pressure piping uses 3/4 size.
The drain piping should return to a tank smoothly using more than inside diameter ø52.
A recommendation unit is the tank capacity 100L.
Amount of discharge 22 L/min.
An oil cooler is used.

注)油圧配管等に関して
油圧ホースは、PT3/4サイズを使用ください。
電磁弁、減圧弁などは、G03サイズを使用ください。
その他配管部品も相当品を使用ください。

A: ピストン前進側
B: ピストン後退側

変更X個数	変更日	変更理由	承認	担当
X				
X				
X				
X				
X				

図歴 REVISION

File Name *

部番 No.	部品名称 PART NAME	材質 MATERIAL	一台分個数 Q'TY/SET	備考 REMARKS
	外観図	*	*	*

客先名 CUSTOMER: 殿
日付 DATE

名称 MODEL NAME: ZKP400/230-30-02

画法 PROJECTION	尺度 SCALE	一般仕上	一般公差	承認	検図	担当	図番 DRAWING NUMBER
	1 : 3						28001761 △