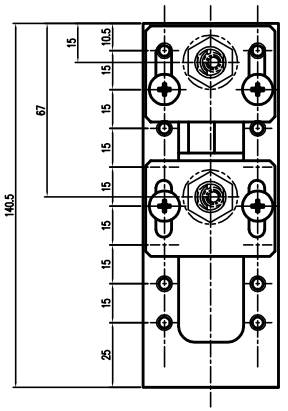

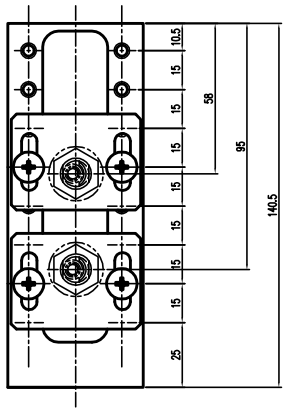

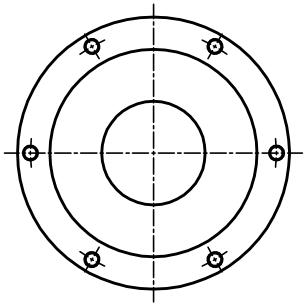

矢視図 S=1:2

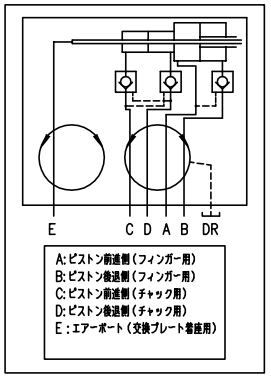

SPECIFICATIONS 油圧 シリンダー 仕様

			チャック用	フィンガー用
Maximum Speed	使用最高回転速度	min^{-1}	3600	
Maximum Pressure	使用最高圧力	MPa (Kgf/cm²)	2.94 (30)	
Inner Diameter	シリンダー径	mm	ø155	ø175
Piston Stroke	ピストンストローク	mm	20	35
Piston Area (Push)	受圧面積 (押し)	cm²	176.1	207.3
Piston Area (Pull)	受圧面積 (引き)	cm²	155.5	190.3
Maximum Pressure				
	AJC-8 使用時最高圧力	MPa (Kgf/cm²)	2.27 (23.2)	1.77 (18.1)
	AJC-10使用時最高圧力	MPa (Kgf/cm²)	2.67 (27.2)	2.68 (27.4)
	AJC-12使用時最高圧力	MPa (Kgf/cm²)	2.94 (30)	2.58 (26.3)
Weight	製品質量	Kg	40	
Momento of Inertia	GD^2	$N\cdot m^2$ ($Kgf\cdot m^2$)	6.08 (0.62)	
Balance	釣合良さ		G10	
Matching Chucks	適用チャック		AJC-8,AJC-10,AJC-12	
Total Leakage	総リーク量	L/min	4.5	
(ISO VG32、50℃、チャック用 2.9MPa、フィンガー用 2.6MPa)				

AIR INLET SPECIFICATIONS エアーポート 仕様

Maximum Speed	使用最高回転速度	min^{-1}	6000
Maximum Pressure	使用最高圧力	MPa (Kgf/cm²)	1.0 (10.2)
Weight	製品質量	Kg	0.73

回転ユニオンの仕様は上表であるが、シリンダー仕様の最高回転数 以下で使用すること。

エアー供給口にはフィルター(推奨ろ過精度5μm以下)を取付けてください
Use filtered air.(< 5μm is recommended)
クーラント供給口にはフィルター(推奨ろ過精度25μm以下)を取付けてください
Use filtered coolant.(< 25μm is recommended)

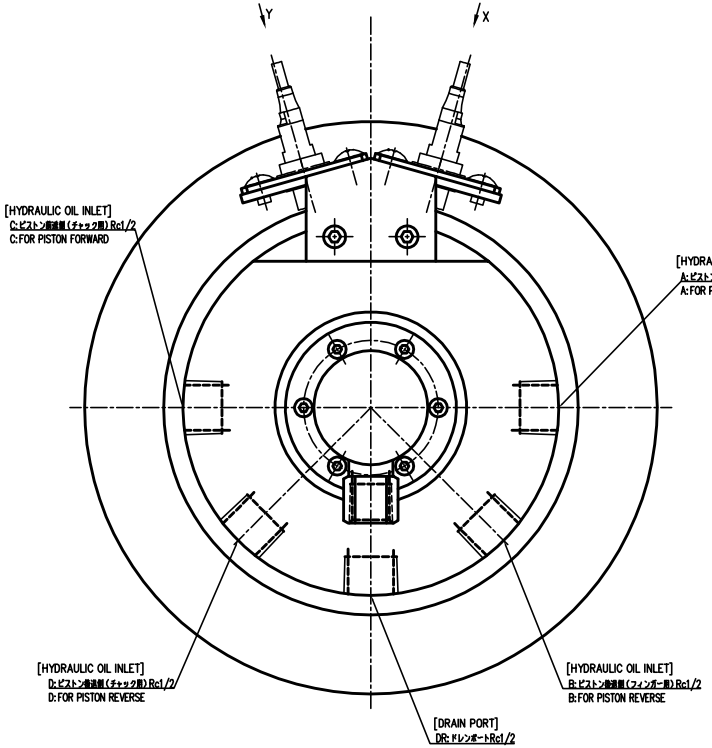

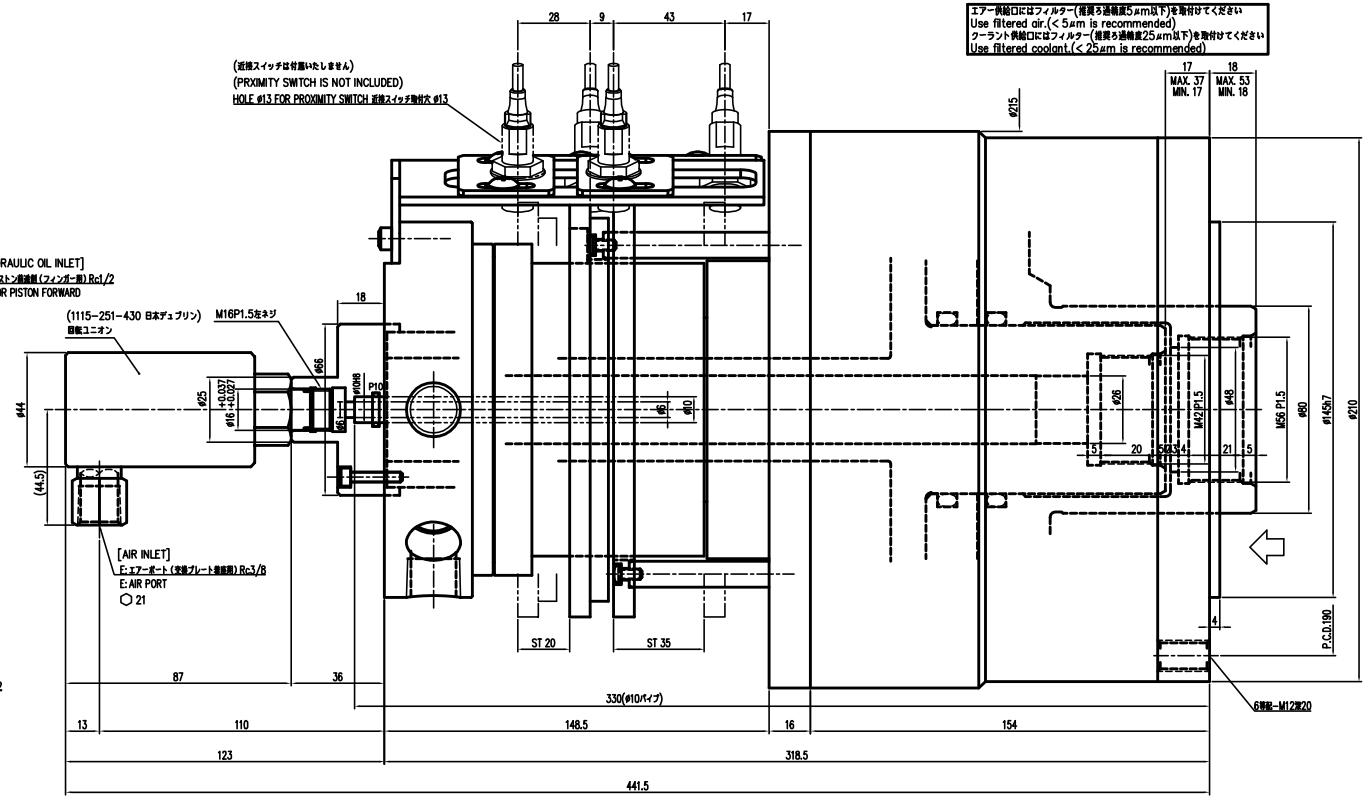

				外観図		*	*	*	
				部番 No.	部品名称 PART NAME	材質 MATERIAL	一台分個数 Q'TY/SET		備考 REMARKS
				客先名 CUSTOMER		日付 DATE			名称 MODEL NAME
									RNW155-20-02
変更X個数	変更日	変更理由	承認	担当	図法 PROJECTION	尺度 SCALE	一般仕上	一般公差	承認 / 検図 / 担当 / 図番 DRAWING NUMBER
版番 REVISION *		File Name *				1 : 1			1800831 △