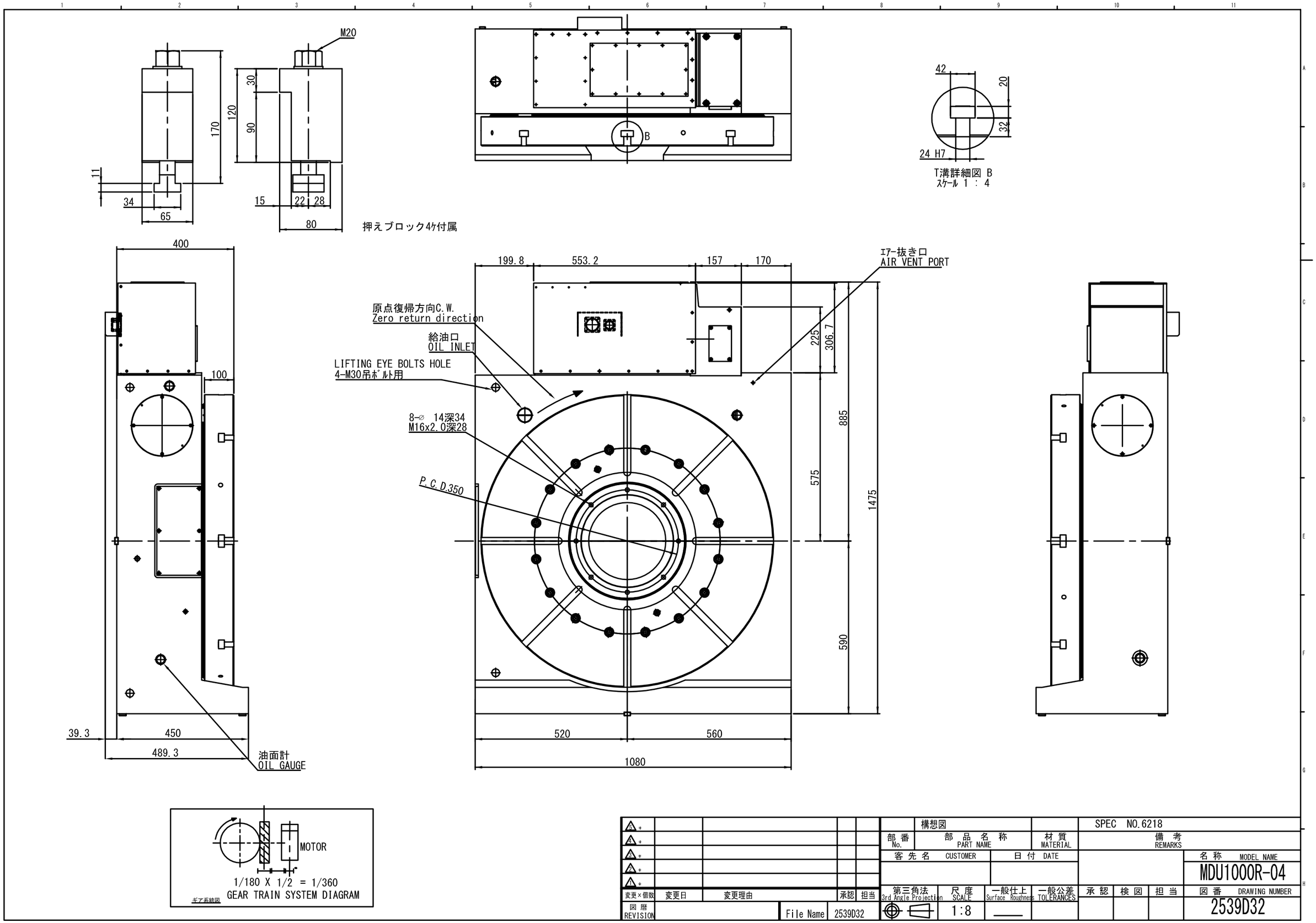
M20
170
120
30
90
11
34
65
15
22
28
80
押えブロック4ヶ付属
B
42
20
32
24 H7
T溝詳細図 B
ｽｹｰﾙ 1 : 4
400
100
39.3
450
489.3
油面計
OIL GAUGE
199.8
553.2
157
170
ｴｱｰ抜き口
AIR VENT PORT
原点復帰方向C.W.
Zero return direction
給油口
OIL INLET
LIFTING EYE BOLTS HOLE
4-M30吊ﾎﾞﾙﾄ用
8-⌀ 14深34
M16x2.0深28
P.C.D.350
225
306.7
885
575
1475
590
520
560
1080
MOTOR
1/180 X 1/2 = 1/360
GEAR TRAIN SYSTEM DIAGRAM
ギア系統図
構想図
SPEC NO.6218
部番 No.
部品名称 PART NAME
材質 MATERIAL
備考 REMARKS
客先名 CUSTOMER
日付 DATE
名称 MODEL NAME
MDU1000R-04
変更×個数
変更日
変更理由
承認
担当
第三角法 3rd Angle Projection
尺度 SCALE
一般仕上 Surface Roughness
一般公差 TOLERANCES
承認
検図
担当
図番 DRAWING NUMBER
2539D32
図暦 REVISION
File Name
2539D32
1:8