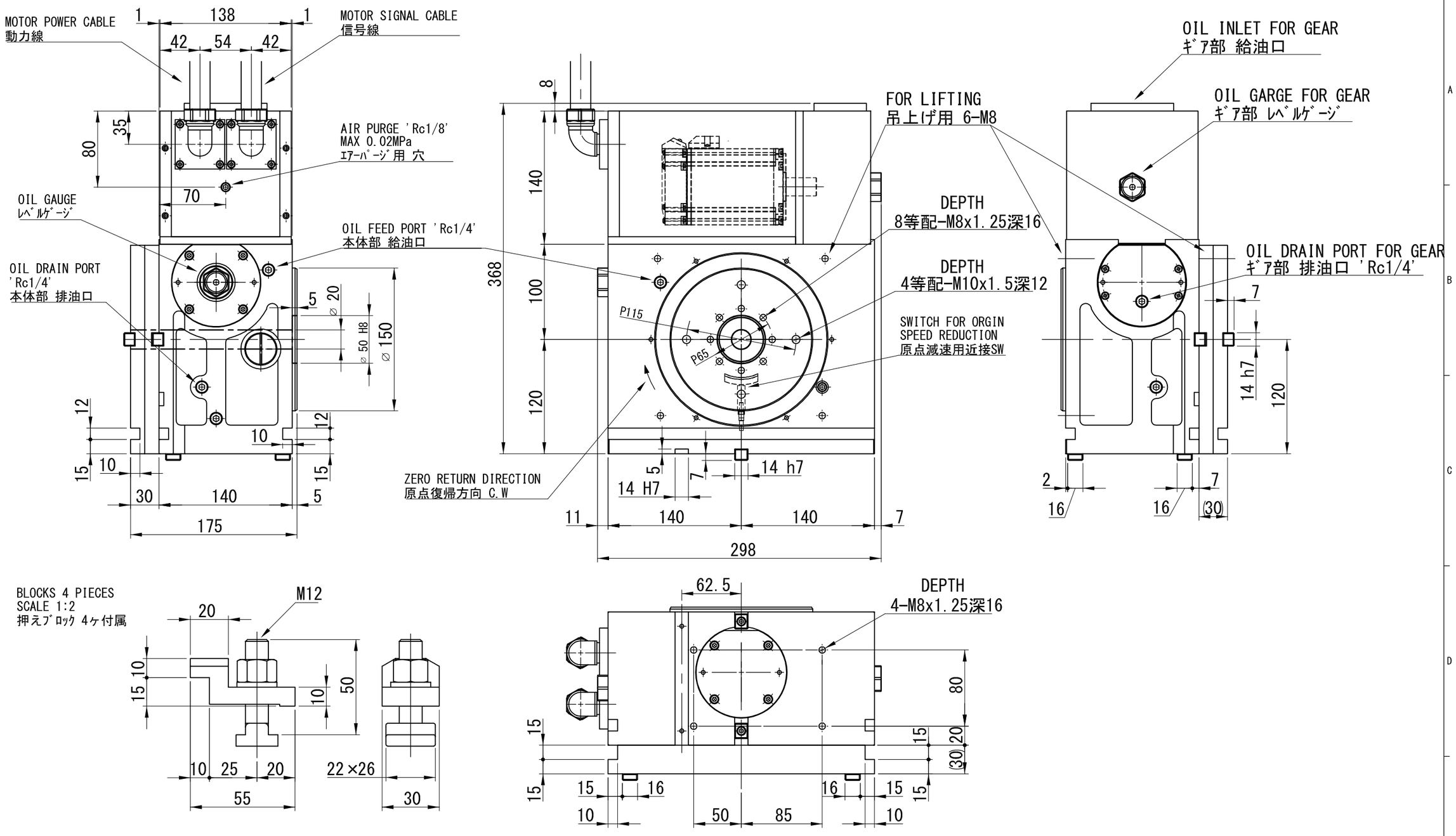


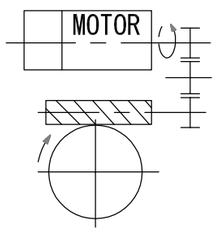


6/9
X
1/60
=
1/90

ギア 系統図
GEAR TRAIN SYSTEM DIAGRAM

| | | | | |
|---|---|---|---|---|
| 5 * | | | | |
| 4 * | | | | |
| 3 * | | | | |
| 2 * | | | | |
| 1 * | | | | |
| 変更×個数 | 変更日 | 変更理由 | 承認 | 担当 |
| 図 暦 REVISION | | File Name | 3505R02 | |

| | | | |
|---|---|---|---|
| 外観図 | | | SPEC NO.6257 |
| 部 番 No. | 部 品 名 称 PART NAME | 材 質 MATERIAL | 備 考 REMARKS |
| 客 先 名 CUSTOMER | 日 付 DATE | | 名 称 MODEL NAME |
| | | | MDE150R-49 |
| 第三角法 3rd Angle Projection | 尺 度 SCALE | 一般仕上 Surface Roughness | 一般公差 TOLERANCES |
| | 1:4 | | |

| 承 認 | 検 図 | 担 当 | 図 番 DRAWING NUMBER |
|---|---|---|---|
| | | | 3505R02 |