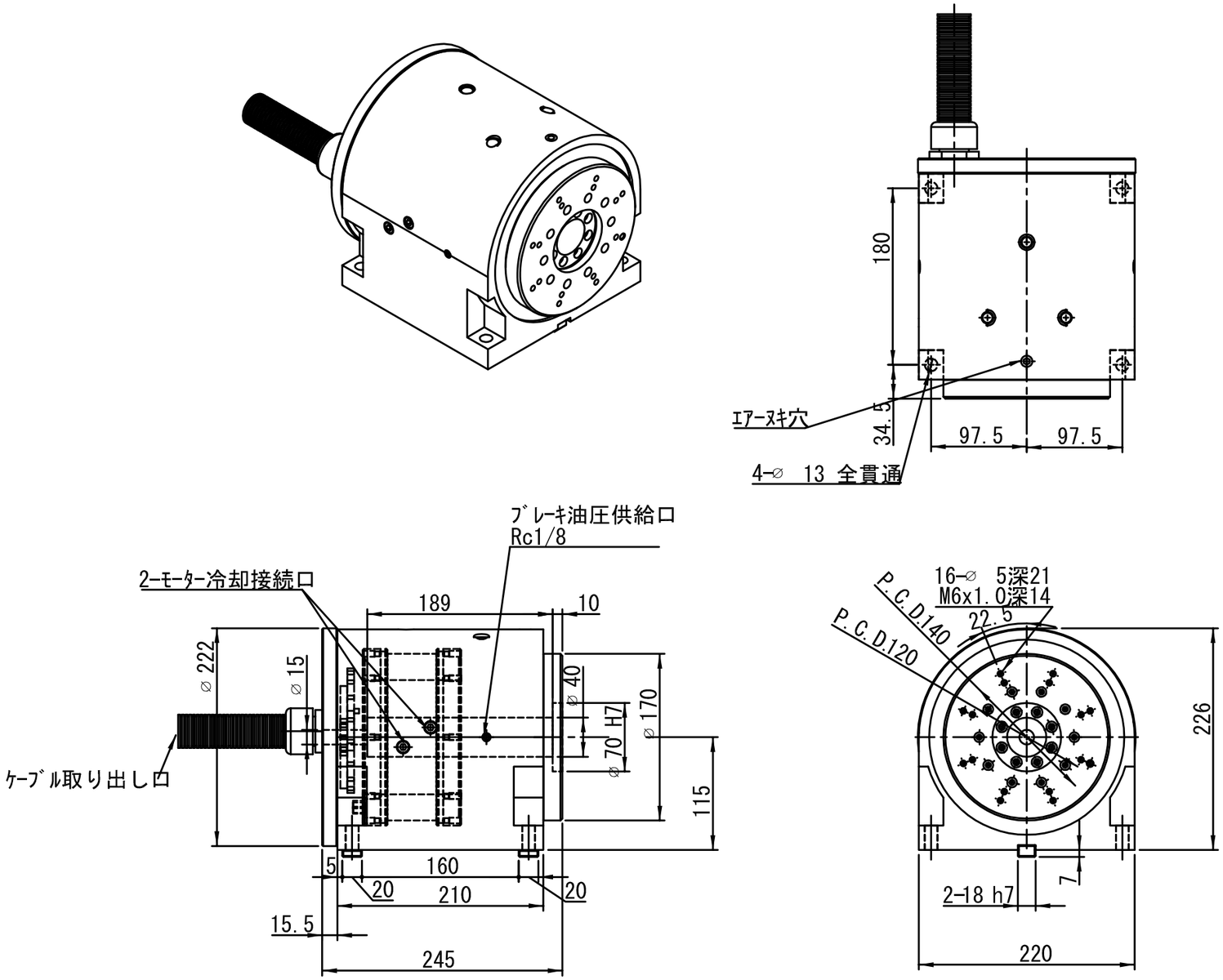

5 *						外観図			SPEC NO.6260			
4 *					部番 No.	部品名称 PART NAME		材質 MATERIAL	備考 REMARKS			
3 *					客先名 CUSTOMER		日付 DATE				名称 MODEL NAME	
2 *											DD176-04	
1 *												
変更×個数	変更日	変更理由	承認	担当	第三角法 3rd Angle Projection	尺度 SCALE	一般仕上 Surface Roughness	一般公差 TOLERANCES	承認	検図	担当	図番 DRAWING NUMBER
図暦 REVISION		File Name	3505R03			1:5						3505R03