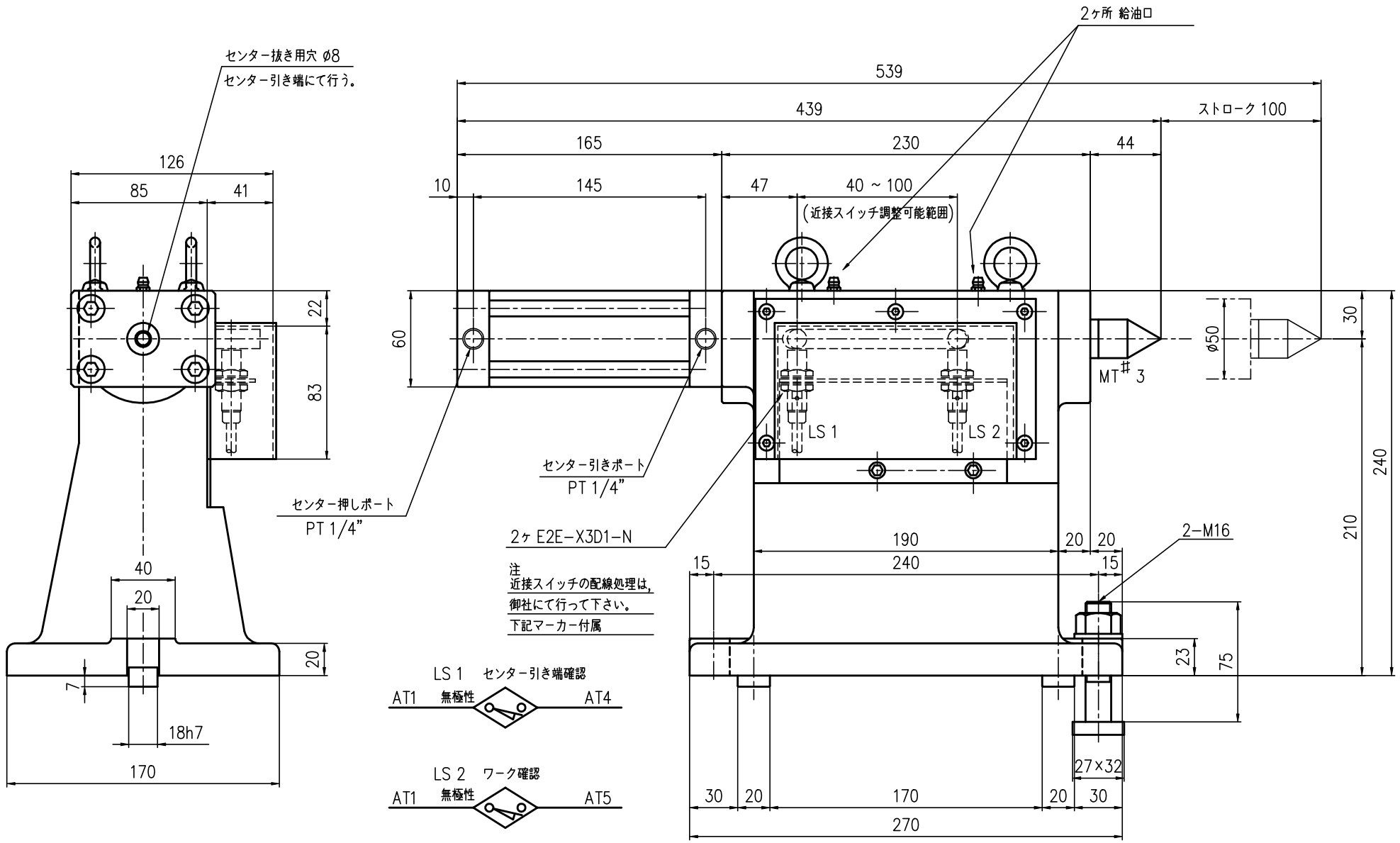

必要油量 約 200 cc

仕様	
最高使用圧力	50 kg/cm²
受圧面積	19.5 cm²
油圧 20 kg/cm²	393 kg
油圧 35 kg/cm²	687 kg
油圧 50 kg/cm²	981 kg

変更×個数	変更日	変更理由	承認	担当
5 *				
4 *				
3 *				
2 *				
1 *				

図暦 REVISION | File Name 3530C65

外観図 APPEARANCE DRAWING

部番 No.	部品名称 PART NAME	材質 MATERIAL	一台分個数 Q'TY/SET	備考 REMARKS

客先名 CUSTOMER	日付 DATE	名称 MODEL NAME
	・ ・	TP 300 R-01

画法 PROJECTION	尺度 SCALE	一般仕上	一般公差	承認	検図	担当	図番 DRAWING NUMBER
	1 : 2.5	――					3530C65 △