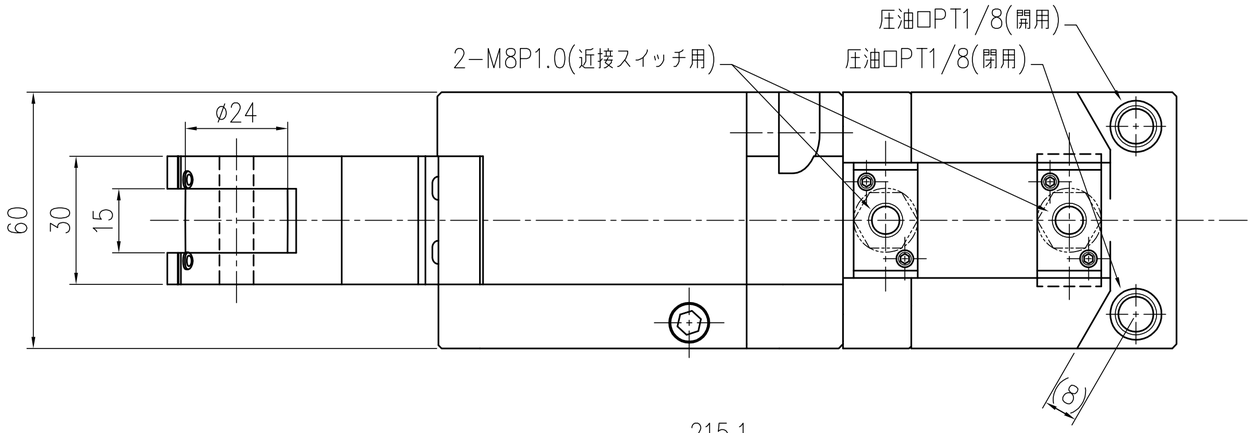

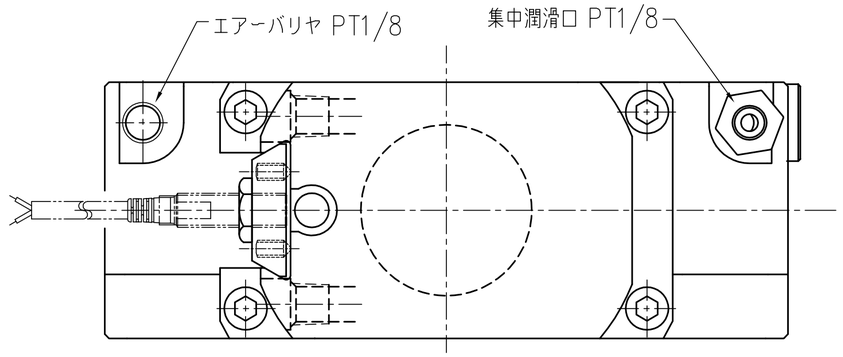

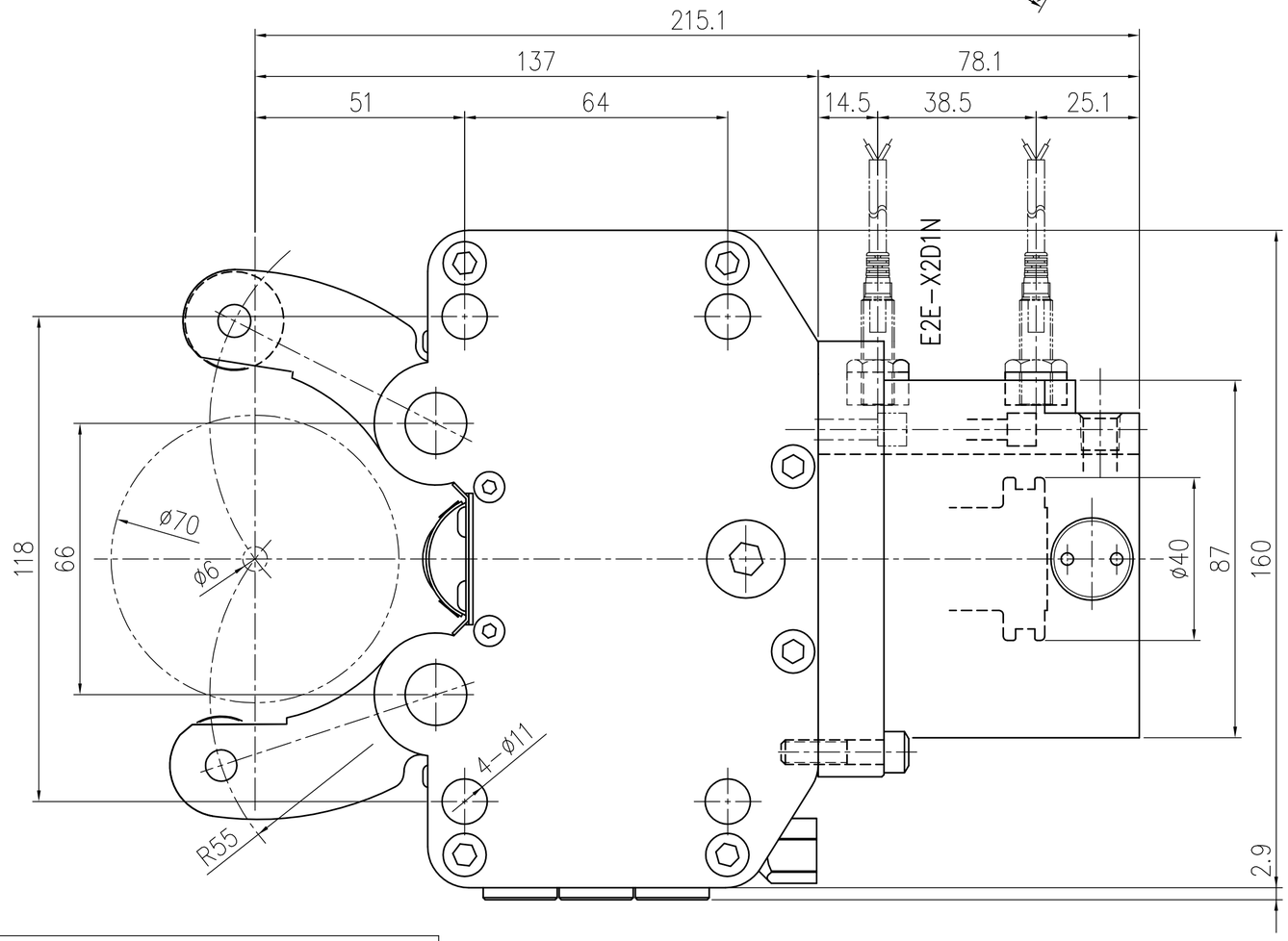

SPECIFICATIONS 仕　様

GRIPPING RANGE	把握径範囲 mm	ø6~ø70
CYLINDER	シリンダー径 mm	ø 40
TOTAL MAX. GRIPPING FORCE	全最大把握力 KN (Kgf)	2.9 (300)
MAX. PERIPHERAL ROLLERSPEED	最高ローラー周速度 m/min	730 △1
CENTERING ACCURACY	センターリングの精度 mm	0.02 ~~0.04~~
REPEATABILITY	繰り返し精度 mm	0.005
STANDARD OPPERATING PRESSURE	標準使用圧力 MPa (Kgf/cm^2)	1.96 (20)
MAX. OPPERATING PRESSURE	使用最高圧力 MPa (Kgf/cm^2)	2.45 (25)
Piston Area (Push)	受圧面積 (押し) cm^2	12.6
Weight	製品質量 Kg	8

A: FOR PISTON FORWARD
B: FOR PISTON REVERSE

A: ピストン前進側
B: ピストン後退側

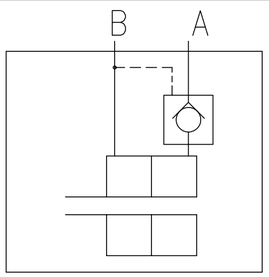

△5				
△4				
△3 ×				
△2 ×				
△1 ×				
変更×個数	変更日	変更理由	承認	担当
図暦 REVISION		File Name	*	

部番 No.	部品名称 PART NAME	材質 MATERIAL	一台分個数 Q'TY/SET	備考 REMARKS
	外観図	*	1	*

客先名 CUSTOMER	日付 DATE	名称 MODEL NAME
	。 。	MSR 6−70−20

画法 PROJECTION	尺度 SCALE	一般仕上	一般公差	図番 DRAWING NUMBER
	1 : 1	———		2700606 △